PUERTA BATIENTE — TIPO P-01/P-02/P-03/P-04

UBICACION UNIDADES: PRE EMBARQUE INTERNACIONAL — ETAPA I_CANTIDAD: 4

DETALLE ESCALA 1:50

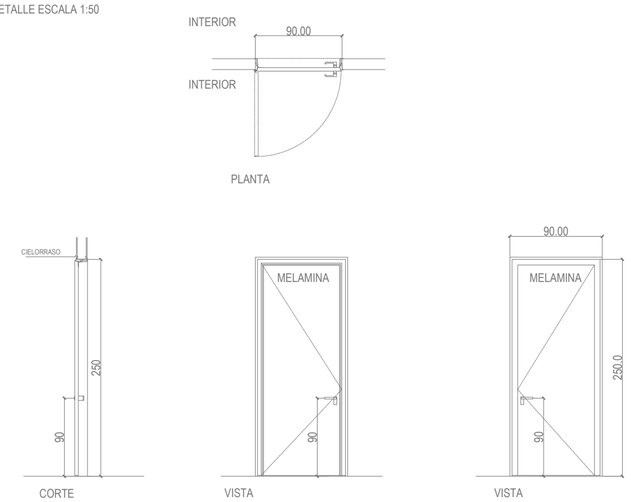

OBSERVACIONES PARTICULARES

MARCO	SISTEMA DE MARCO REGULABLE DE ALUMINIO PARA PUERTA PLACA DOBLE CONTACTO DE LA MARCA ALUAR O EQUIVALENTE. REGULABLE DE 115mm A 135mm. SU DIMENSION DEPENDERA DEL MURO QUE LAS CONTENGA CORTE A 45º.
HOJA	PLACA CIEGA 45mm BASTIDOR NIDO DE ABEJA. GUARDACANTOS EN TODO EL PERIMETRO DE LISTON MADERA DE GUATAMBU TERMINACIÓN LACA NATURAL ENCHAPADO MELAMINA EN AMBAS CARAS. REFUERZOS DE MADERA (LOCALIZADOS) PARA BISAGRAS Y PROTECCIONES DE ACERO
TERMINAC.	MARCO PREPINTADO COLOR BLANCO AMBAS CARAS REVESTIMIENTO MELAMINA COLOR BLANCO
HERRAJES	3 BISAGRAS DE ALUMINIO Y ACERO INOXIDABLE TIPO TANIT O EQUIVALENTE PARA PUERTAS DE REBATIR PARA HOJA COPLANAR, REFORZADAS, LÍNEA A30NEW MANIJA DOBLE BALANCIN DE ALUMINIO COLOR NEGRO, CON ROSETA Y BOCALLAVE , RESORTE DE RECUPERACION Y TORNILLOS OCULTOS MARCA CURRAO LINEA VENETO O EQUIVALENTE. ROSETA LÍNEA IMOLA DE CURRAO O EQUIVALENTE. ⊗ CERRADURA DE SEGURIDAD TIPO ACYTRA O EQUIVALENTE.
ACLARACION	VER UBICACIÓN DEL MARCO EN PLANTAS

VENTANA. PAÑO FIJO - LÍNEA A30 NEW O SIMILAR — TIPO VA-01

UBICACION: OFICINA MIGRACIONES - PRE EMBARQUE INTERNACIONAL — CANTIDAD: 1

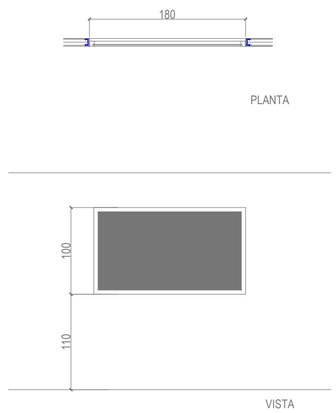

MARCO	PERFILES DE ALUMINIO DE LA LÌNEA A30NEW O EQUIVALENTE PARA PAÑO FIJO CON CONTRAVIDRIO. COPLANAR Y DE BORDE RECTO PERFILES DE ALUMINIO PREPINTADO BLANCO
VIDRIO	VIDRIO LAMINADO 3+3mm ESPEJADO

PUERTA DE REBATIR 1HOJA - LÍNEA A30 NEW O SIMILAR — TIPO PA-01

UBICACION UNIDADES: PLANTA PB PASEO COMERCIAL - INGRESO PRE EMBARQUE INTERNACIONAL — CANTIDAD: 1

DETALLE ESCALA 1:50

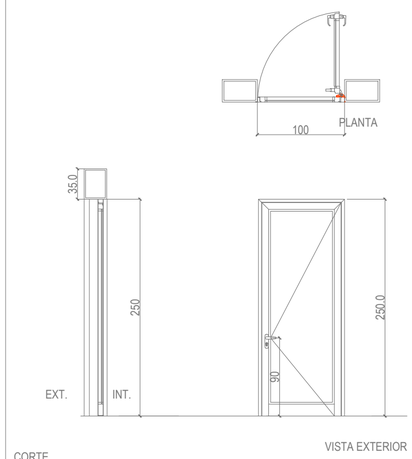

OBSERVACIONES PARTICULARES

MARCO	PERFILES DE ALUMINIO DE LA LÌNEA A30NEW O EQUIVALENTE. COPLANAR Y DE BORDE RECTO PERFILES DE ALUMINIO ANODIZADO COLOR NEGRO
HOJAS	PERFILES DE ALUMINIO DE LA LÍNEA A30NEW O EQUIVALENTE COPLANAR, Y BORDE RECTO HOJAS DE ABRIR CON CONTRAVIDRIO PERFILES DE ALUMINIO ANODIZADO COLOR NEGRO
VIDRIO	LAMINADO (4mm + PVB 0.38mm + 4mm)
ROTULACION	VINILO A DEFINIR
HERRAJES	POR HOJA: 3 BISAGRAS PARA HOJA COPLANAR, REFORZADAS, LÍNEA A30NEW EN LOS TIPOS DE PUERTAS DE DOS HOJAS EL PASADOR SE ENCONTRARA EN SEGUNDA HOJA. ACCESORIOS DE LINEA ALUAR A30NEW . ☒ CONTROL DE ACCESO
ACLARACION	VER UBICACIÓN DEL MARCO EN PLANTAS

REV	FECHA	DESCRIPCIÓN	ELABORÓ
A	03/07/2026	VERSIÓN INICIAL	L.O

ROS AEROPUERTO INTERNACIONAL ROSARIO ISLAS MALVINAS

AEROPUERTO INTERNACIONAL ROSARIO "ISLAS MALVINAS" - ROS/SAAR

AMPLIACIÓN EMBARQUE INTERNACIONAL

ARQUITECTURA - CARPINTERIAS PREEMBARQUE

051-PL-AR-05 (hoja 2/2)

09

ELABORÓ:	CONTROLÓ:	APROBÓ:	ESCALA:
Arq. Lucía Oviedo Aux. Infraestructura	Ing. Octavio Civriati Jefe de Proyectos	Mg. Ing. María Laura Pagani Coordinadora Área Infraestructura	1:50